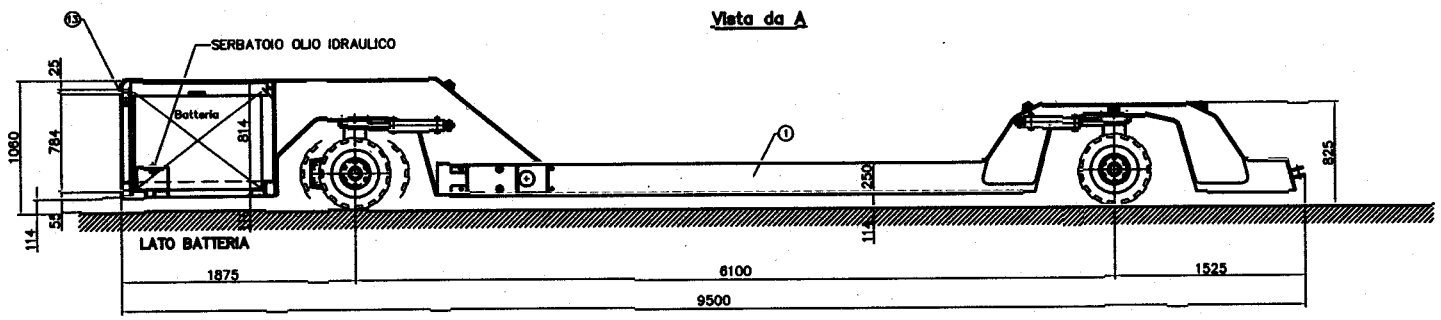

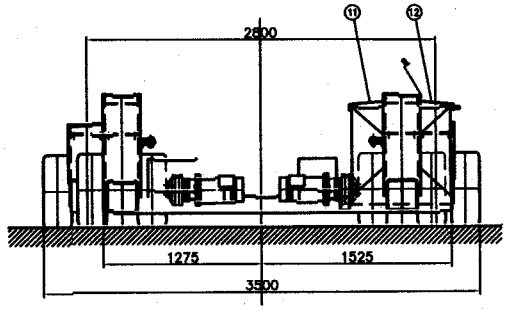

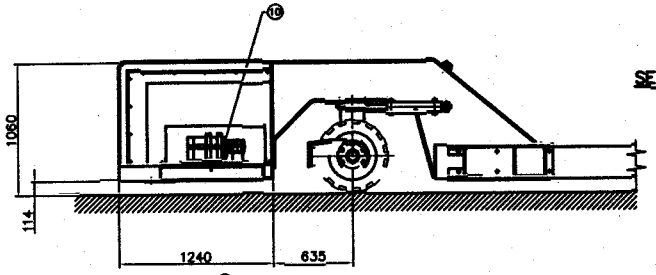

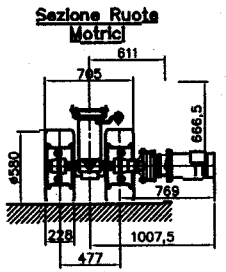

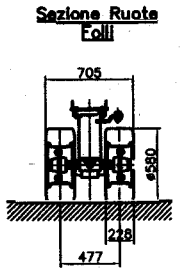

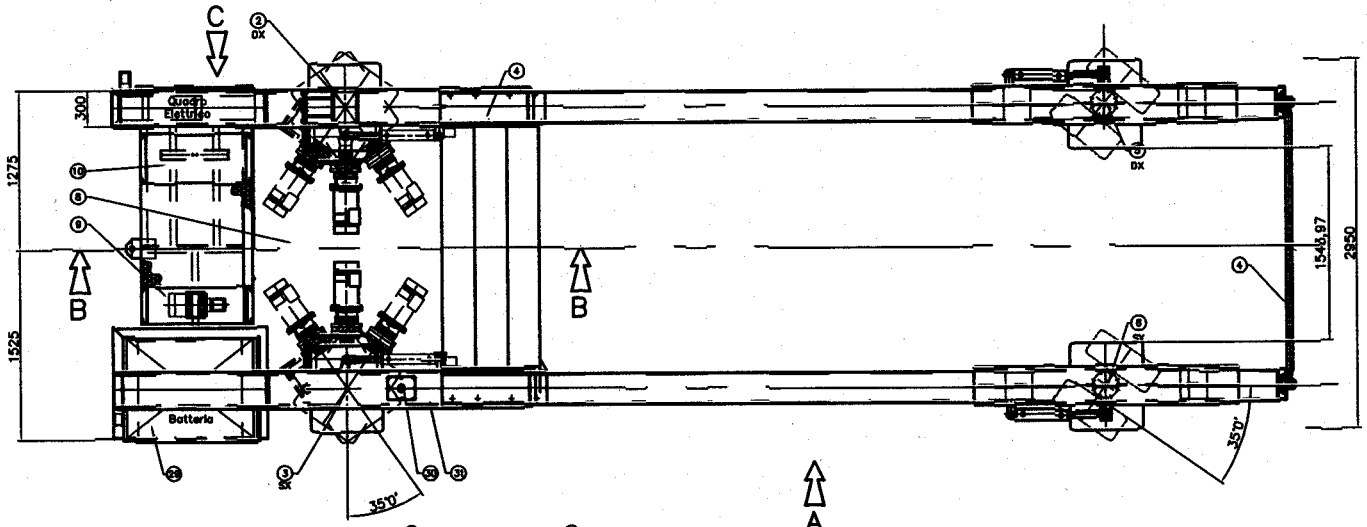

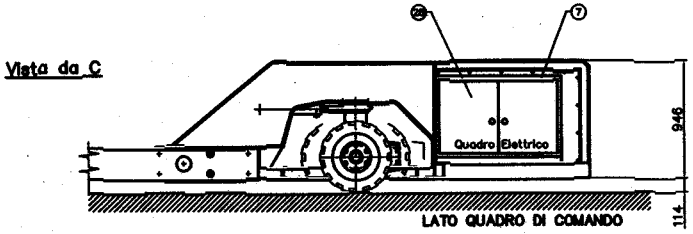

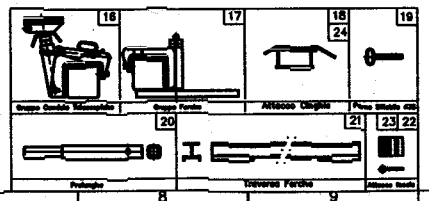

39	SCHEMA IDRAULICO			1		
38	SCHEMA ELETTRICO			1		
37						
36						
35	RADIOCOMANDO	M320/S		1	IMET	
34						
33						
32						
31	INDICLIMELLO/TEMP.	HCV76/T		1	ELESA	
30	TAPPO OIL	T.240 - G1"1/4		1	ELESA	
29	BATTERIA	1200 Ah - 48 V		1	ESH160	
28	QUADRO ELETTRICO	700x1000	400	1		
27						
26						
25						
24	FASCIE NYLON PER CT	1513150005000			AUXO GROUP	
23	FASCIE NYLON PER CT	1513100005000			AUXO GROUP	
22	ATTACCO FASCE				AC.020.004.01	
21	TRAVERSA FORCHE				AC.020.003.00	
20	PROLUNGHE				AC.020.002.00	
19	PERNO SFILABILE				AC.020.001.00	
18	ATTACCO CINGHIE				AC.020.000.01	
17	GRUPPO FORCA				FS.020.002.00	
16	G. CANDELA TELESCOPICA				CT.020.001.00	
15						
14						
13	GRUPPO FRECCIA			4	GV.020.002.00	
12	CARTER MOBILE BATTERIA			1	GV.020.004.06	
11	CARTER FISSO BATTERIA			1	GV.020.004.05	
10	CARTER ELETTROPOMPA			1	GV.020.004.04	
09	CARTER ELETTROVALVOLE			1	GV.020.004.03	
08	COPERCHIO CANALA			1	GV.020.004.02	
07	LAMIERA DI TAMPON. G.E.			2	GV.020.004.01	
06	GR. RUOTA FOLLE SX			1	RF.020.001.50	
05	GR. RUOTA FOLLE DX			1	RF.020.001.00	
04	BARRA COLLEG. POST.			1	BC.020.006.00	
03	GR. RUOTA MOTRICE SX			1	RM.020.005.50	
02	GR. RUOTA MOTRICE DX			1	RM.020.005.00	
01	GRUPPO STRUTTURA			1	SC.020.007.00	
Pos.	Codice	Denominazione	Lung./Stato	N.Ric.	Dimensioni	Note

Questo manuale indicazione di informazione grado di produzione secondo documento 101-PG 004

07/03

STF

AMI TRAILERS
Pontelagoscuro (FERRARA) - Italy

CARRELLO 20 TON. (40') Elettrico

CG.020.007.00

00

Formato A1